ZAZPC

Ⅲ型电动单座调节阀

Ⅲ型电动单座调节阀是以单相交流 220V 电源为动力，接受 4～20mA 直流信号，控制阀门的开度，从而达到对压力、温度、流量、液位等工艺参数的连续调节。是生产过程自动调节系统中的一个重要环节，广泛应用于电力、冶金、石油、化工、轻工、食品等工业部门的自动化控制系统中。

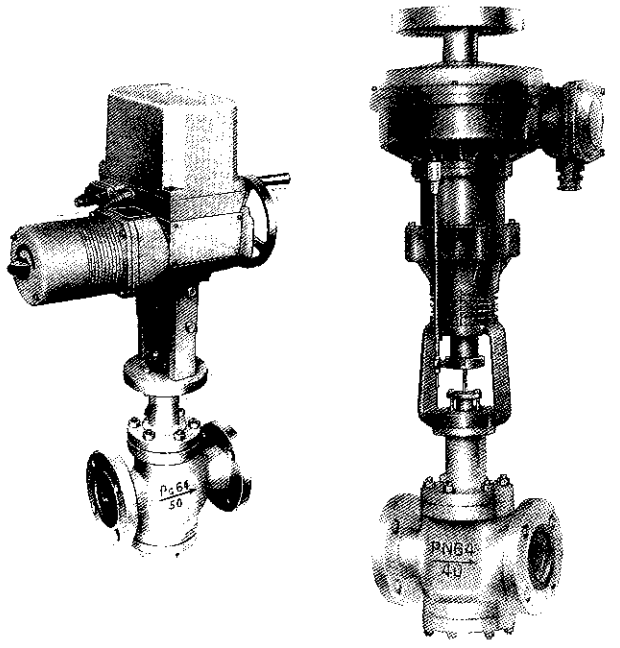

结构原理

电动单座阀由 DDZ-Ⅲ 型 DKZ 系列直行程电动执行机构和单座阀两部分组成。

电动调节阀输入是调节器送来的直流电流信号，经伺服放大器放大后驱动执行机构。产生轴向推力，带动调节阀动作，从而引起介质流量的变化，以调节系统中各种热工参数，同时执行机构发出一个阀的位移信号供伺服放大器比较，使调节阀始终保持在一个与输入信号相对应的位置上，完成伺服调节任务。

主要技术指标

● 基本系列参数

公称通径DN(mm)		G3/4″	20	25	32	40	50	65	80	100	125	150	200
额客流量系数kv		0.08～0.80	1.2～5.0	8	12	20	32	50	80	120	200	280	450
行　程(mm)		10		16		25		40			60		
配电动执行机构(DKZ)(ZKZ)	型　号	—	1100	2200		3300		4400			5500		
	推　力(N)	—	400	1000		2500		6400			16000		
	全行程时间(s)	—	6.5	10		15.5		25			37.5		
	型　号	ZAZ*	ZAZ/310C	310C				410C			510C		
	推　力(N)	250	250/4000	4000				6400			16000		
	全行程时间(s)	20	20/8	12.5		20		32			37		
公称压力PN(MPa)		10	1.6; 6.4										
介质温度范围	PN1.6(MPa)	-20～+200℃											
	PN6.4(MPa)	-40～+250℃; -40～+450℃(带散热片)											
固有流量特性		直线	直线; 等百分比										
防爆能力		防爆型dⅡBT3**											

注: 1) *配用 ZAZ 型简易式电动执行机构。

**配 DKZ-1100-5600 型系列电动执行机构。

2) 电动调节阀的公称通径 ≤20 时，配 ZAZ 型电动执行机构和 DF-Ⅲ 型电动伺服放大器，伺服放大器的输入信号为 4～20mA.DC。

● 阀体材质的选择

阀体材料	阀体材料	公称压力 MPa	工作温度		备注
			常温型	热片型	
铸　铁	HT200	1.6	-20～200℃		工作压力、介质温度与公称压力关系按JB74-59规定选用
铸　钢	ZG230-450	6.4	-40～250℃	-40～450℃	
铸不锈钢	ZG1Cr18Ni9Ti	6.4	-60～250℃	-60～450℃	

□ 外形尺寸

● 阀部件的外形尺寸

公称通径DN(mm)		G3/4"	20	25	32	40	50	65	80	100	125	150	200	250	300
L (mm)	PN1.6MPa	120	180	185	200	220	250	275	300	350	410	450	550	640	760
	PN6.4MPa		190	200	210	235	265	295	320	370	440	475	570	670	800
H_1(mm)		32	58	112	118	129	144	178	191	195	243	251	290		
H_2 (mm)	常温型	121	163	175	181	193	208	249	252	256	256	307	315		
	热片型	208	314	326	332	344	359	400	403	407	522	530	569		
重量	PN1.6MPa		8	13	14	20	23	39	48	66	102	140	196		

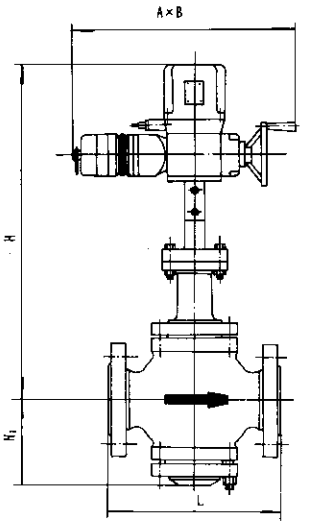

● 电动执行机构的外形尺寸和重量

电动执行机构		H_3	A×B	重　量
DKZ ZKZ	310C	490	460×230	45
	410C	540	530×230	50
	510C	635	630×260	65
DKZ	1100	540	340×130	38
	2200	565	340×130	40
	3300	585	340×130	40
	4400	735	340×130	75
	5500	900	430×180	150
	5600	965	430×180	150
ZAZ-25		270	160×160	7

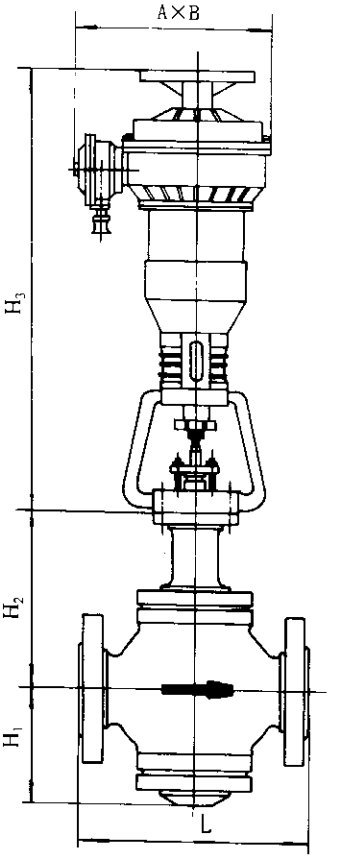

□ 安装、使用注意事项

- 应垂直安装在水平管道上，并应考虑到手操及维修拆装的方便，安装调节阀时一般应考虑设置旁通管路。
- 电动调节阀安装后，应避免给调节阀带来附加应力，以免因温度或自重的影响使调节阀法兰变形及破损，当调节阀安装在管道较长的地方时，应安装支承架，振动剧烈的场合必须辅以支承或采取相应避振措施。
- 安装时应使介质流向与阀体标志一致，安装后对管道清洗时，应使阀门处于最大开度。
- 安装在室外的电动阀应加保护措施，以防爆晒和雨淋。对隔爆型电动阀，必须按"爆炸危险场所电气设备安装规范"要求进行。
- 投入运行前应仔细检查接线是否正确，可靠，电源电压是否正常。对防爆型电动阀应检查所有防爆面是否盖紧，螺钉是否拧紧。
- 就地操作时，应断电或将操作器切换至"手动"位置，将执行器上手轮拉出即可操作，恢复自动操作时，应将手轮推入至"自动"位置。

□ 订货须知

订货时必须注明下列内容：

- 产品型号、名称
- 公称通径 DN
- 公称压力 PN
- 额定流量系数和流量特性
- 阀体材料
- 成套内容(伺服放大器、操作器)