ZAJZ－64 型

电动偏心旋转调节阀

电动偏心旋转调节阀是生产工程自动调节系统中的一个重要环节之一。以 220 交流电源为动力，接受三位继电信号实现阀门的开关动作。如配用 DF-1 型伺服放大器后，可以接受 0～10 mA DC 标准信号的 DDZ-Ⅱ 型电动单元组合仪表配套使用，实现阀门连续动作。该产品结构简单，体积小，重量轻，使用方便，价格低廉，适用于冶金、化工、石油、轻工、食品等部门的自动控制系统中。

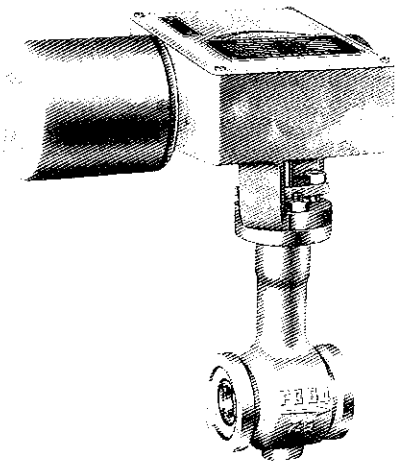

结构原理

电动偏转阀是由电动执行机构(可逆电动机，精密反馈电位器，蜗轮，蜗杆手轮机构，限位开关，航空插座等)和偏心旋转阀(阀心、阀座、阀体、阀轴及密封填料)两部分组成。

电动执行机构是一个二相交流可逆电动机为原动力的位置伺服执行机构。电气原理图如下:

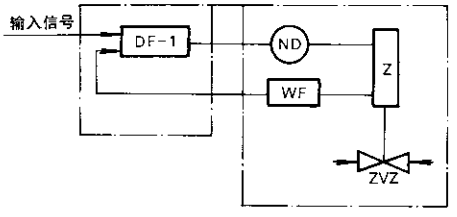

Z－蜗轮，蜗杆减速机构
ND－低速同步电动机　　ZVZ－偏心旋转阀
DF-1－伺服放大器　　WF-WX74A－1型电位器

当电机绕组加入 220V 交流电后，定子上二个相隔 90° 电角度的定子绕组借助于裂相电容器，使二个绕组获得 90° 相位差的交流电，其合成矢量产生的定子转磁场，与转子磁场作用产生电磁转矩，使转子旋转。转子带动蜗轮蜗杆机构旋转，由蜗轮带动阀芯转动和阀座产生相对位移，从而改变调节阀的流通截面积，以达到调节工艺参数目的。

主要技术指标

公称通径DN(mm)	25		40		50
额定流量系数	8	12	19	30	48
公称压力PN(MPa)	6.4				
流量特性	不考核	近似直线			
作用方式	电开式(K); 电关式(B)				
阀芯转角	50°				
输入信号	三位继电信号				
允许使用压差ΔP(MPa)	2.0	2.0	2.0	1.5	1.5
全行程时间s	≤40				
工作温度	-40℃～250℃				

安装与使用注意事项

- 电动偏转阀运行前应检查现场的电源是否与规定相符，同时按规定的电气安装接线图检查所有接线是否正确，各接线端子接线应牢靠。
- 根据调节系统的要求，选定电动偏转阀的起始点及终点限位开关的位置。
- 电动偏转阀和 DF-1 型伺服放大器配用时，应调正好信号(0～10mA)和阀门位置的对应关系。如不对应调节电动执行机构上的调零电位器。
- 电动执行机构中的蜗轮，蜗杆传动机构应经常加注适量的润滑脂。
- 电动偏转阀手动操作时，只能在断电或伺服放大器处于手动位置的情况下才能操作。

外形尺寸

单位: mm

公称通径DN	L	H	h	C
25	310	358	196	100
40	310	370	208	115
50	310	370	208	125

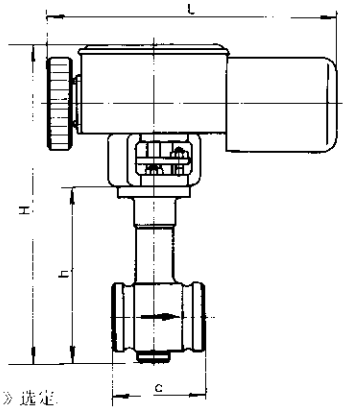

注: 法兰按 JB79－59《铸钢法兰》选定.

订货须知

订货时必须注明下列内容:

- 产品型号、名称
- 是否带 DF-1 伺服放大器
- 额定流量系数
- 是否定带易损件