HEWK－01

接近开关

HEWK-01 接近开关由于其具有良好的环境适应性，只要非接触就能测量各种磁性金属材料如：叶轮、带孔(或槽，螺钉)，圆盘(或轴)的转速及线速度，另外它还可以用于计数和定位。

该接近开关具有体积小，寿命长，测速范围大，感应距离长等特点，与一般二次仪表均可配用。

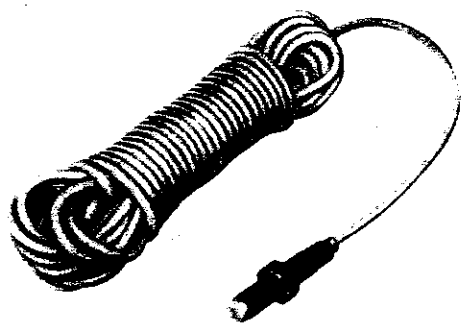

主要技术指标

动作距离：4mm
重复定位精度：0.02mm
工作电压：6～30V DC
最大输出电流：50mA
响应时间：1.5ms
动作频率：400Hz
输出形式：直流三线制
工作温度：-25～＋70℃
外形尺寸：外径 M12×1，长度 L＝60mm
重　　量：231g(包括输出导线)

使用示意图

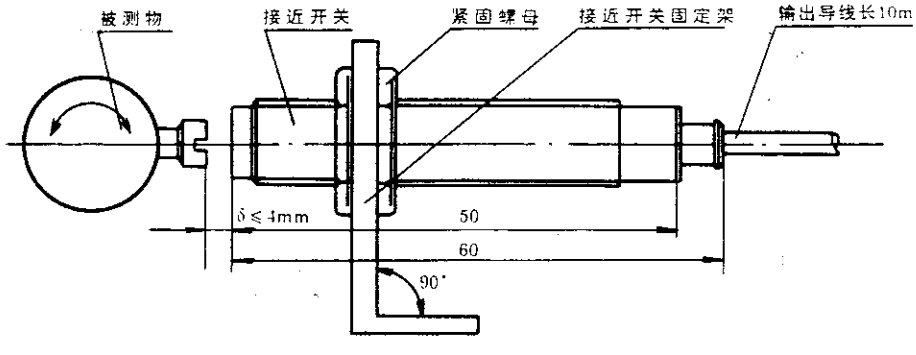

注：输出线中红线接稳压源 ＋ 端
黑线接稳压源 － 端
红线接用户输入端