SZD－1、2、21
电动转速表

本仪表主要用于远距离测量各种发动机的转速。每台测速发电机可带二个指示器同时工作。

SZD-21 型电动转速表带有报警机构，并能超速报警。

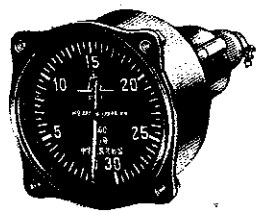

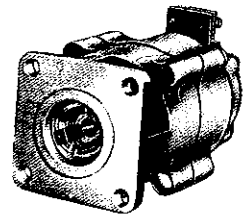

主要技术指标

精确度等级: 1.5级

指示器可在环境温度为 -20℃～＋50℃，相对湿度在85% 以下的环境中正常使用。报警器可在环境温度为0～＋50℃，相对温度在 85% 以下的环境中正常使用。

外形尺寸: 指示器: 63×63×122.5

测速发电机: 48×48×130

报警器: 113.5×53.5×105.5

重　　量: 指示器0.556kg

报警器0.415kg

测速发电机1.020kg

插　座0.0173kg

规格

● SZD-1

转速r/min	比例	转速r/min	比例
0～1500	1:1	0～8000	1:3
0～3000	1:2	0～10000	1:3
0～3000	1:1	0～15000	1:5
0～5000	1:2	0～20000	1:6

● SZD-2

转　速 r/min	比　例
0～1500	1:1
0～3000	1:1
0～3000	1:2
0～5000	1:2
0～8000	1:3

注: 特殊要求，由供需双方协商解决。

● SZD-21

转速r/min	比例	报警范围
0～1500	1:1	根据用户要求设定，但报警点需700r/min以上
0～3000	1:2	
0～3000	1:1	

外形及安装尺寸

单位: mm

● SZD-1、2

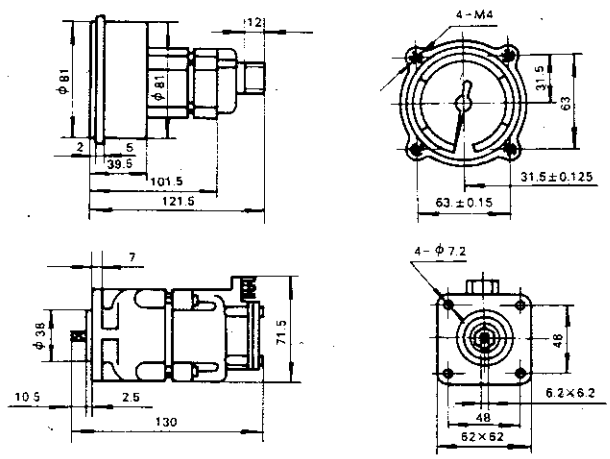

● SZD-21

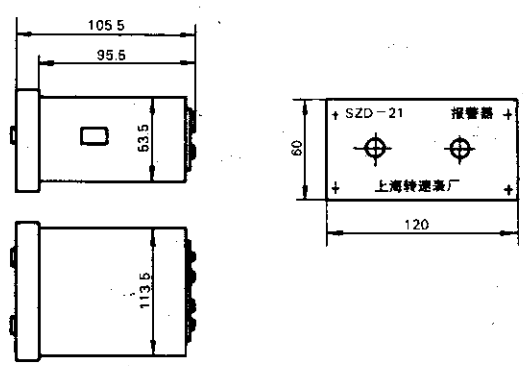
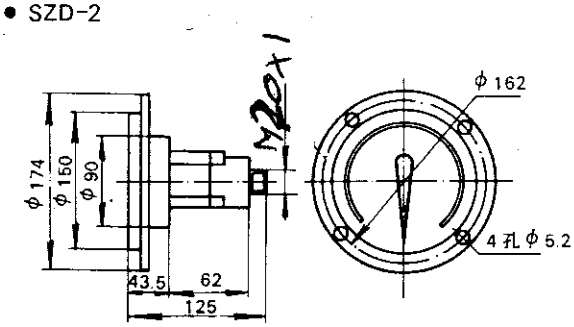
● SZD-2